lorma.

Zweiachs-Dreiseitenkipper

ZDK 1802
ZDK 1802 UNI
ZDK 1802 KOMBI
HW 80

Der 18-Tonnen-Zweiachs-Dreiseitenkipper hat sich über 25 Jahre in der Landwirtschaft als ein sicheres Transportmittel etabliert.

Steffen Kotte, Leiter Produktion

Leidenschaft für Landmaschinen. Lomma.

Mitten in der Kornkammer Sachsen produzieren und entwickeln wir Maschinen und Geräte für die Landwirtschaft. Wir suchen nach Lösungen, die das Leben der Landwirte und Lohnunternehmer leichter, komfortabler und angenehmer machen. Kompetenz mit Tradition und Leidenschaft verbindet Lomma Sachsen schon immer mit dem Zweiachs-Dreiseitenkipper – ein ZDK 1802 mit effizienter und professioneller Kipptechnik.

Mit unseren bestens ausgebildeten Mitarbeitern an unserem Standort in Lommatzsch stehen wir für eine Produktentwicklung und -fertigung „Made in Germany“. Wir verwenden ausschließlich erstklassige Materialien, sorgen für eine präzise Produktion mit einem hochmodernen Maschinenpark und führen kontinuierliche Qualitätskontrollen durch – kluge Technik braucht das Land.

Beste Qualität für jeden Einsatz. Der Zweiachs-Dreiseitenkipper – ZDK 1802 – ist der solide und zuverlässige Kipper für die moderne Landwirtschaft. Die ausgereifte Konstruktion überzeugt durch geringe Wartungskosten, gutes Fahrverhalten, Korndichtheit und Stabilität. Dank der umfangreichen Ausrüstungspalette passt er sich vorteilhaft den individuellen Bedürfnissen an.
Die Standfestigkeit des Fahrwerkes garantiert absolute Stabilität selbst bei Abkippwinkeln des Aufbaus von bis zu 45 Grad. Das Abkippen garantiert ein vierstufiger kardangelagerter Teleskopzylinder mit hohen Leistungsreserven.

Blattfedernpaket aus hochqualitativem Federstahl für komfortables Fahrverhalten

Höhenverstellbare gefederte Zugdeichsel in verschiedenen Längen

Die 2,5 mm dicken, profilierten Bordwände mit zusätzlichen Versteifungen

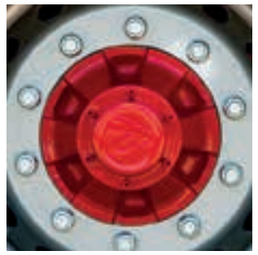

Hochwertige Achsen von ADR oder BPW mit Zweikreis-Druckluftbremsanlage

ZDK 1802

Der funktionale Zweiachs-Dreiseitenkipper
Den ZDK 1802 gibt es mit zwei Ladevolumen. Alle Modelle werden mit vier Millimeter starkem, robustem Boden und profilierten Bordwänden aus Qualitätsstahl gefertigt. Die Bordwände mit einer Höhe von 800/600 oder 800/800 Millimetern sind mit einer praktischen, dicht schließenden Zentralverriegelung, mit drei klappbaren Bordwänden sowie drei pendelnden Bordseiten ausgestattet. Die Standardausrüstung umfasst einen Kornschieber im Heck.

Maximale Leistung für jeden Bedarf. Die komplette ZDK-Reihe beruht auf dem baugleichen hochstabilen, großzügig dimensionierten Fahrgestell mit bewährter Drehschemellenkung. Die Ausstattung umfasst einen hartverchromten Kippzylinder mit einer Hubkraft von bis zu 25 Tonnen, einen Kugeldrehkranz in schwerer Ausführung sowie Blattfederpakete für stabiles komfortables Fahrverhalten. Die Transportgeschwindigkeit von 40 bis 60 km/h und eine langlebige Nutzungsdauer werden mit erstklassigen Bauteilen gewährleistet. Der Zweiachs-Dreiseitenkipper bietet Einsatzflexibilität nach Maß und deutlichen Nutzlastgewinn.

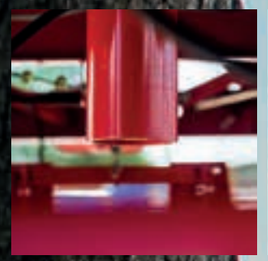

Federwegsbegrenzer als Überlastungsschutz

Schwerer kugelgelagerter Markendrehkranz

Manueller Kornschieber am Heck serienmäßig

Hydraulische Kippvorrichtung, vierstufiger hartverchromter Kippzylinder

ZDK 1802 UNI

Der universelle Zweiachs-Dreiseitenkipper

Der ZDK 1802 UNI bietet ein Ladevolumen von 19,2 Kubikmetern. Mit Bordwänden von 800/800 Millimetern Höhe ist er ein universelles Transportmittel für Ballen, Silage, Paletten und vieles mehr. Der Aufbau umfasst eine hydraulisch klappbare Bordwand links sowie eine pendelnde Bordwand rechts. In der Standardausstattung ist ein Kornschieber im Heck verbaut.

Hohe Sicherheit in jedem Gelände. Maximale Tragfähigkeit bietet der moderne 385/65-R22,5-Reifen. Das optimierte Straßenprofil sowie die hohe Gesamtsteifigkeit gewährleisten hervorragende Traktion bei langer Laufleistung und geringerem Kraftstoffbedarf. Für Ackerböden und gröbere Verhältnisse steht ein großes Markensortiment an bodenschonenden Agrarprofilen zur Auswahl. Die Zweileitungs-Druckluftbremsanlage mit automatisch lastabhängigem Bremskraftregler (ALB) garantiert Sicherheit und Fahrkomfort auch bei schwierigsten Straßenverhältnissen.

Bordwandaufbau mit hydraulisch öffnender/schließender Seitenwand links

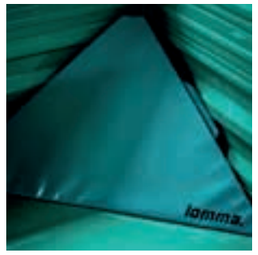

Entladekeile – ablagerungsfreies Abkippen durch magnetische Schaumstoffecken

Optional mit automatischer Anhängerkupplung

Optional mit seitlicher Schurre aus Aluminium zur besseren Entladung

ZDK 1802 KOMBI

Der kombinierte Zweiachs-Dreiseitenkipper

Der ZDK 1802 KOMBI bietet mit 25,4 Kubikmetern das größte Ladevolumen. Mit Bordwänden von 800/800/500 Millimetern Höhe aus profiliertem Qualitätsstahl ist er ein starkes Transportmittel für den kombinierten Einsatz im Forst, in der Landwirtschaft und im Kommunalbereich. Dank der flexiblen Konstruktion kann er zum Häcksel- oder zum Kornkipper umgebaut werden. Ermöglicht wird das durch die hydraulische klappbare Bordwand links sowie die pendelnde Bordseite beidseitig.

Optimaler Schutz in jedem Bereich. Die typischen Farben Kaminrot und Türkisgrün signalisieren: Dieser Zweiachs-Dreiseitenkipper kommt aus Lommatzsch. Jedes Bauteil erhält seine widerstandsfähige Oberfläche in der hochmodernen Lackieranlage. Nachdem durch Sandstrahlen, Entfetten und Phosphatieren der Untergrund vorbereitet ist, folgt der mehrschichtige Korrosionsschutz durch 1-Komponenten- und 2-Komponenten-Lacke von höchster Qualität.

Dicht schließende Zentralverriegelung

Optional mit vollverzinktem Podest

Pendelnde Bordwände – linke wie rechte Seite

Robuste Rollplane aus PVC-Planenstoff

HW 80

Der bewährte Aufbau

Jeder Landwirt weiß, dass sein alter, treuer Kipper nur beim Hersteller in wirklich guten Händen ist. Denn ein Kipper ist weit mehr als nur ein profaner Anhänger, welcher in die Jahre gekommen ist.

Hier in Lommatzsch ist ein fabrikneuer Aufbau zu bekommen – mit Lomma-Originalteilen und -zubehör. Der HW 80 lässt sich flexibel in der Aufbauhöhe gestalten. Er ist serienmäßig mit klappbaren pendelnden Bordwänden beidseitig, einem vollverzinkten Podest sowie einer Rollplane mit Planengestell ausgestattet.

Technische Daten

	ZDK 1802	ZDK 1802 UNI	ZDK 1802 KOMBI	HW 80
Zul. Gesamtgewicht	18.000 kg [1) 2)]	18.000 kg	18.000 kg	12.000 kg
Eigengewicht	ca. 4.350 [1)] / 4.450 kg [2)]	ca. 4.500 kg	4.950 kg	1.800 kg [3)]
Nutzlast	13.650 [1)] 13.550 [2)] kg	13.500 kg	13.050 kg	8.200 kg [3)]
Fahrwerk	Drehschemel-Fahrgestell, Schwerlast Kugellenkkranz, BPW oder ADR Bremsachsen, Bereifung 385/65 R22,5			
Bordwandaufbau	[1)] 800/600 [2)] 800/800 profilierte Stahlbordwände pendelnd und klappbar, zentralverriegelbar	800/800 gesamte linke Bordwand hydraulisch schwenkbar, rechte Seite + Rückwand unten pendelnd oben verschweißt	800/800/500 gesamte linke Bordwand hydraulisch schwenkbar, rechte Seite pendelnd	940 [3)] 1200 1600 linke und rechte Seite pendelnd
Zul. Geschwindigkeit	40 bis 60 km/h			—
Hydraulikanschlüsse (doppeltwirkend)	hydraulische Kippvorrichtung, vierstufiger hartverchromter Teleskopzylinder			
Elektrik	12-V-Anlage mit 7-poligem Stecker, Beleuchtung nach StVZO			
Druckluftanschlüsse	Zweileitungs-Druckluftbremsanlage ab 40 km/h mit ALB			

Maße

ZDK 1802 UNI

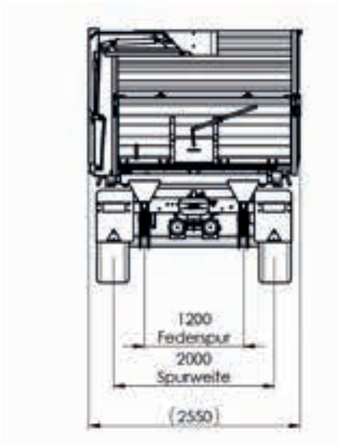

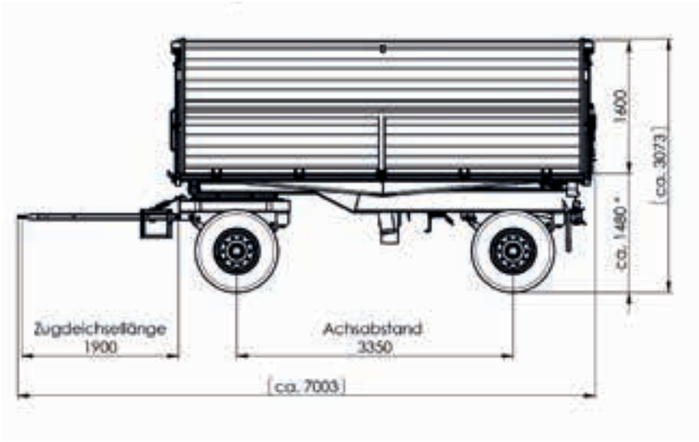

* bei Bereifung 385/65 R22,5 (Hausmarke)

Brückenmaße

	ZDK 1802	ZDK 1802 UNI	ZDK 1802 KOMBI	HW 80
Länge	ca. 5.000 mm			ca. 5.250 mm
Breite	2.420 mm			2.380 mm
Höhe	1.400/1.600 mm je nach Aufsatzbordwand	1.600 mm	2.100 mm	940/1.200/1.600 mm je nach Typ
Volumen	ca. 16,9/19,2 m^3	ca.19,2 m^3	ca. 25,4 m^3	ca. 11,7 / 15/20 m^3

Anschlüsse für 2. Anhänger

	ZDK 1802	ZDK 1802 UNI	ZDK 1802 KOMBI	HW 80
Hydraulikanschluss	•	•	•	—
Zweileitungsdruckluftanschluss	•	•	•	—
Ölhydraulische Durchkippung	•	•	•	—

Zusatzausstattung

	ZDK 1802	ZDK 1802 UNI	ZDK 1802 KOMBI	HW 80
Anbau Arbeitsbühne / Podest	•	•	•	•
Anbau Förderschnecke für rückwärtige und seitliche Austragung	•	•	—	—
Auslauftrichter für Kornschieber	•	•	—	—
Automatische Anhängerkupplung	•	•	•	—
Bereifung klein 385/65 R22,5 — 425/65 R22,5 groß 445/65 R22,5 — 560/60 R22,5 und andere auf Anfrage	•	•	•	—
Einbau Sichtfenster in Stirnwand 310x160 mm	—	—	•	—
Ersatzradhalter	•	•	•	—
Hebefeder für abklappbare Bordwand	•	•	—	—
Hydraulische Bordwandentriegelung (Rückwandentriegelung auf Anfrage)	•	•	•	—
Ölhydraulischer Anschluss für Förderschnecke (1 oder 2 zusätzliche Leitungen)	•	•	—	—
Rollplane	•	•	—	•
Planengestell mit Rollplane	•	•	—	•
Seitliche Schurre, 450 mm, Aluminium	•	•	•	•
Sonderlack für Fahrgestell und Aufbau	•	•	•	•
Überblasschutz	—	•	—	—
Entladekeile	•	•	•	•
Verkürzte Zugdeichsel	•	•	•	—
Y-Zugdeichsel	•	•	•	—
Lichtgitter Vorder- und Rückwand	—	—	•	—

Stapleraufnahme
Multi-Hitch

Werkstatthelfer zum besseren und sicheren Transportieren von Maschinen, Lasten, Anbaugeräten

Technische Daten

	1200	1400	1600
	optimiert für Zinkenlänge am Stapler		
Abmaße in Parkposition			
Länge	1.555 mm	1.785 mm	1.985 mm
Breite	1.215 mm	1.215 mm	1.215 mm
Höhe	890 mm	490 mm	490 mm
Gabelverriegelung	Die Gabelverriegelung ist auf verschiedene Gabelstärken einstellbar (zwischen 35 mm und 85 mm).		
Lastaufnahmepunkte/Kupplungen			
3-Punkt-Aufnahme	Variabel umstellbar zwischen Kategorie II und III		
Kugelkopfkupplung	Ø 80 mm		
Zugbolzen	Für Zugdeichseln mit Öse Bolzen: Ø 30 mm und Ø 38 mm		
Lasthaken	Lastaufnahme zwischen Staplerzinken mittig; max. 2,5 t		

MADE in GERMANY

Maschinen und Geräte für die Landwirtschaft zu entwickeln, die den Ansprüchen des modernen Arbeitsalltages gewachsen sind, ist keine leichte Aufgabe. Aus diesem Grund haben wir uns bezüglich der Qualität und Herstellung unserer Produkte der folgenden Philosophie verschrieben: Wenn man etwas tut, dann richtig.

Unsere Mitarbeiter – die sich leidenschaftlich für Agrartechnik, Materialwissenschaft und Agrartechnologie begeistern – nutzen ihr Talent, um in unserem Unternehmen in Lommatzsch die bestmöglichen Maschinen zu produzieren. Deshalb steht als Qualitätsgarantie „Made in Germany“ auf unseren Maschinen und Geräten.

Bei der Herstellung nutzen wir deutsche Technologie und wir berücksichtigen bei der Fertigung die neuesten Entwicklungen, um sicherzustellen, dass unsere Maschinen und Geräte ebenso präzise wie langlebig funktionieren und darüber hinaus auch die Umwelt schonen. Diese typisch „deutsche“ Herangehensweise setzt sich auch in unseren strengen Qualitätstests fort.

SERVICE & SUPPORT

Jede gelieferte Lomma-Maschine ist für uns Verpflichtung und Ansporn zugleich, sie über ihren gesamten Lebenszyklus zu begleiten.

Dazu gehören umfassende Beratung während der Fertigung, die Wartung und unser Ersatzteilservice. Natürlich fallen auch Umbau und Modernisierung in diesen Bereich, um die Maschinen und Anlagen den veränderten Markterfordernissen anzupassen.

Wir stehen bundesweit zu Ihren Diensten!

Jeder Auftrag ist anders. Doch eines bleibt gleich: unsere volle Unterstützung für Sie, bundesweit und rund um die Uhr.

lomma.

Kluge Technik braucht das Land

Lomma Sachsen GmbH
Mertitzer Straße 6
D-01623 Lommatzsch

Telefon: +49-35241 57-0
Telefax: +49-35241 57-209
mail@lomma-sachsen.de
www.lomma-sachsen.de

Ansprechpartner

Telefon: +49-35241 57-0
Telefax: +49-35241 57-209
mail@lomma-sachsen.de
www.lomma-sachsen.de

LOMMATZSCHER PFLEGE